РОССИЙСКАЯ ФЕДЕРАЦИЯ

ПАТЕНТ

НА ПОЛЕЗНУЮ МОДЕЛЬ

№ 199487

Торцовая базирующая втулка

Патентообладатель: ***Непокульчицкий Евгений Александрович (RU)***

Автор: ***Непокульчицкий Евгений Александрович (RU)***

Заявка № **2020119797**
Приоритет полезной модели **08 июня 2020 г.**
Дата государственной регистрации в
Государственном реестре полезных
моделей Российской Федерации **03 сентября 2020 г.**
Срок действия исключительного права
на полезную модель истекает **08 июня 2030 г.**

Руководитель Федеральной службы
по интеллектуальной собственности

Г.П. Ивлиев

РОССИЙСКАЯ ФЕДЕРАЦИЯ

(19) **RU** (11) **199 487**(13) **U1**

(51) МПК
A47K 10/00 (2006.01)

ФЕДЕРАЛЬНАЯ СЛУЖБА
ПО ИНТЕЛЛЕКТУАЛЬНОЙ СОБСТВЕННОСТИ

(12) ФОРМУЛА ПОЛЕЗНОЙ МОДЕЛИ К ПАТЕНТУ РОССИЙСКОЙ ФЕДЕРАЦИИ

(52) СПК
A47K 10/00 (2020.05)

(21)(22) Заявка: **2020119797, 08.06.2020**

(24) Дата начала отсчета срока действия патента:
08.06.2020

Дата регистрации:
03.09.2020

Приоритет(ы):
(22) Дата подачи заявки: **08.06.2020**

(45) Опубликовано: **03.09.2020** Бюл. № **25**

Адрес для переписки:
350080, г. Краснодар, ул. Тюляева, 19-2-175, Неверовская Наталия Митрофановна

(72) Автор(ы):
Непокульчицкий Евгений Александрович (RU)

(73) Патентообладатель(и):
Непокульчицкий Евгений Александрович (RU)

(56) Список документов, цитированных в отчете о поиске: **RU 194425 U1, 11.12.2019. US 7364112 B1, 29.04.2008. FR 2879091 A1, 16.06.2006. EP 3543187 A1, 25.09.2019.**

(54) **Торцовая базирующая втулка**

(57) Формула полезной модели

1. Торцовая базирующая втулка, состоящая из цилиндрического корпуса втулки, содержащего посадочную часть и внутреннюю поверхность, и защелки, состоящей из п-образной пластины, имеющей с одной стороны ось, служащую для базирования втулки в рулонном устройстве, а с другой стороны ручку, предназначенную для установки и извлечения защелки из цилиндрического корпуса, причем внутренняя поверхность цилиндрического корпуса втулки имеет две группы выступов для фиксации защелки в корпусе при транспортировочном и рабочем положении, причем вертикальные боковые стороны и горизонтальная сторона п-образной пластины защелки выполнены с возможностью зацепления и фиксации защелки в корпусе.

2. Торцовая базирующая втулка по п. 1, отличающаяся тем, что посадочная часть корпуса втулки выполнена с наличием ребер.

3. Торцовая базирующая втулка по п. 1, отличающаяся тем, что втулка выполнена из пластика.

RU 199487 U1

RU 199487 U1

РОССИЙСКАЯ ФЕДЕРАЦИЯ

ФЕДЕРАЛЬНАЯ СЛУЖБА
ПО ИНТЕЛЛЕКТУАЛЬНОЙ СОБСТВЕННОСТИ

(19) **RU** (11) **199 487** (13) **U1**

(51) МПК
A47K 10/00 (2006.01)
(52) СПК
A47K 10/00 *(2020.05)*

(12) ОПИСАНИЕ ПОЛЕЗНОЙ МОДЕЛИ К ПАТЕНТУ

Статус: действует (последнее изменение статуса: 17.09.2020)
Пошлина: учтена за 2 год с 09.06.2021 по 08.06.2022

(21)(22) Заявка: **2020119797**, **08.06.2020**

(24) Дата начала отсчета срока действия патента:
08.06.2020

Дата регистрации:
03.09.2020

Приоритет(ы):
(22) Дата подачи заявки: **08.06.2020**

(45) Опубликовано: **03.09.2020** Бюл. № **25**

(56) Список документов, цитированных в отчете о поиске: **RU 194425 U1, 11.12.2019. US 7364112 B1, 29.04.2008. FR 2879091 A1, 16.06.2006. EP 3543187 A1, 25.09.2019.**

Адрес для переписки:
350080, г. Краснодар, ул. Тюляева, 19-2-175, Неверовская Наталия Митрофановна

(72) Автор(ы):
Непокульчицкий Евгений Александрович (RU)

(73) Патентообладатель(и):
Непокульчицкий Евгений Александрович (RU)

(54) **Торцовая базирующая втулка**

(57) Реферат:

Заявляемая полезная модель «Торцовая базирующая втулка» является важной частью устройства удержания и выдачи материалов, смотанных в рулон, которые в свою очередь относятся к области гигиены и применение которых может осуществляться в пунктах питания, различных учреждениях, в общественных местах, а также для индивидуального использования в быту. Торцовая базирующая втулка устанавливается с натягом во внутреннее отверстие рулона устройства удержания и выдачи материалов, смотанных в рулон.

Торцовая базирующая втулка состоит из цилиндрического корпуса втулки, и защелки, которая находится внутри цилиндрического корпуса втулки. Цилиндрический корпус содержит посадочную часть для установки в отверстие рулона, которая может быть и в виде ребер и также цилиндрический корпус имеет внутреннюю поверхность. Внутренняя поверхность цилиндрического корпуса втулки имеет две группы выступов, причем первая группа служит для фиксации защелки в транспортировочном положении, вторая группа служит для фиксации защелки в рабочем положении.

Защелка состоит из п-образной пластины, имеющей с одной стороны ось, служащую для базирования втулки в рулонном устройстве, а с другой стороны ручку. Ручка предназначена для установки и извлечения защелки из цилиндрического корпуса. Вертикальные боковые стороны и горизонтальная сторона п-образной пластины выполнены с возможностью зацепления и фиксации защелки в корпусе.

Наиболее оптимальным материалом для изготовления торцовой базирующей втулки является пластик.

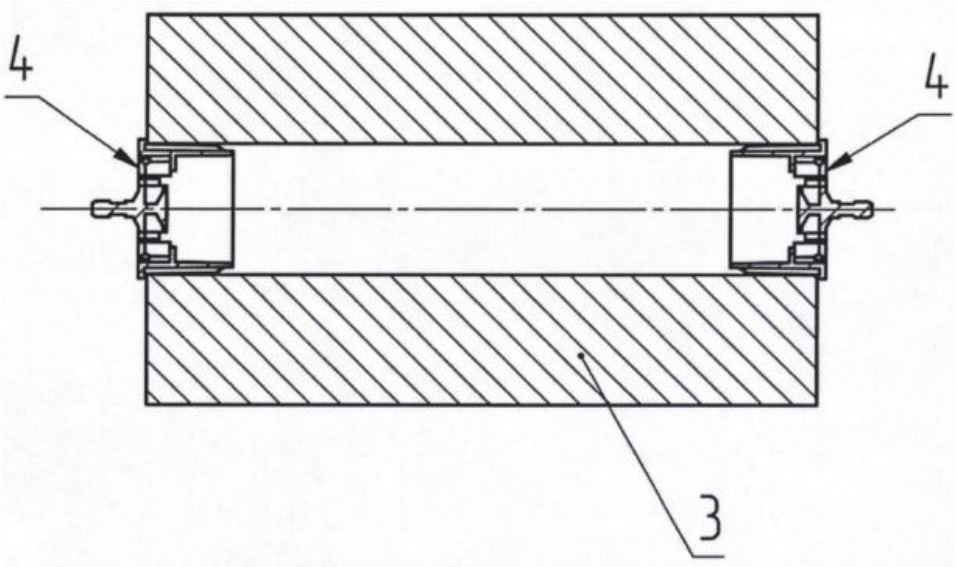

Общий вид применения торцовой базирующей втулки

Фиг. 1

Область техники.

Заявляемая полезная модель «Торцовая базирующая втулка» является важной частью устройства удержания и выдачи материалов, смотанных в рулон, которые в свою очередь относятся к области гигиены и применение которых может осуществляться в пунктах питания, различных учреждениях, в общественных местах, а также для индивидуального использования в быту.

Уровень техники.

Поскольку использование рулонных гигиенических материалов на сегодняшний день повсеместно, и присутствует в повседневной жизни человека, возникает необходимость в создании более удобных, практичных разработок подобных устройств и их комплектующих. В данном случае, необходимость возникла в связи с современными требованиями по улучшению транспортирования и логистики расходных материалов. Зачастую конструкция втулки, вставляемая в рулон бумаги, выходит за габариты рулона бумаги, что не совсем удобно в процессе транспортировки. Часто приходят жалобы от пользователей на обломанные оси в процессе складского и транспортного перемещения рулонов.

В качестве аналога можно указать на патент RU 02401045 «КОНЦЕВАЯ ПРОБКА ДЛЯ РУЛОНА БУМАГИ», где представлена втулка, предназначенная для вставки в центр торца рулона бумаги, и обеспечивающая удобство при хранении и транспортировке.

Также присутствует техническое решение US 20110114777, где рассматривается концевая пробка для рулона бумаги, предназначенная для обеспечения удобства при транспортировке.

Заявляемое решение отличается от вышеуказанных, в заявляемом техническом решении «Стабилизирующая втулка рулона бумаги» присутствует концепция упрощения и облегчения основных конструктивных элементов.

В свою очередь можно также указать на патент RU 194425 «Стабилизирующая втулка рулона бумаги» того же заявителя, что и описываемое техническое решение.

Раскрытие полезной модели:

- наличие конструктивных элементов;
- характеристики элемента и их взаимосвязь.

Задачей заявляемой полезной модели является улучшение эксплуатационных характеристик устройств удержания и выдачи материалов, смотанных в рулон.

Техническим результатом, на достижение которого направлена заявляемая полезная модель, является усовершенствование втулок, входящих в сборку с рулонными материалами для улучшения обеспечения их перевозки и хранения.

Сущность полезной модели заключается в том, что Торцовая базирующая втулка состоит из цилиндрического корпуса втулки, содержащего посадочную часть и внутреннюю поверхность, и защелки, состоящей из п-образной пластины, имеющей с одной стороны ось, служащую для базирования втулки в рулонном устройстве, а с другой стороны ручку, предназначенную для установки и извлечения защелки из цилиндрического корпуса, причем внутренняя поверхность цилиндрического корпуса втулки имеет две группы выступов для фиксации защелки в корпусе при транспортировочном и рабочем положении, причем вертикальные боковые стороны и горизонтальная сторона п-образной пластины защелки выполнены с возможностью зацепления и фиксации защелки в корпусе.

При этом:

- посадочная часть корпуса втулки выполнена с наличием ребер.
- торцовая базирующая втулка выполнена из пластика.

Краткое описание чертежей.

Сущность полезной модели поясняется чертежами, где:

Фиг. 1 - Общий вид применения торцовой базирующей втулки.

Фиг. 2 - Корпус торцовой базирующей втулки.

Фиг. 3 - Защелка торцовой базирующей втулки.

Фиг. 4 - Торцовая базирующая втулка в положении «Рабочее», в положении «Транспортировочное».

Фиг. 5 - Поэтапное отображение действий при установке втулки.

Осуществление полезной модели.

Заявляемая полезная модель «Торцовая базирующая втулка» является важной частью устройства удержания и выдачи материалов, смотанных в рулон, которые в свою очередь относятся к области гигиены и применение которых может осуществляться в пунктах питания, различных учреждениях, в общественных местах, а также для индивидуального использования в быту. Торцовая базирующая втулка (4), (фиг. 4, 5) устанавливается с натягом во внутреннее отверстие рулона устройства удержания и выдачи материалов, смотанных в рулон (фиг. 1, 5), (3).

Торцовая базирующая втулка (4), (фиг. 4, 5) состоит из цилиндрического корпуса втулки (5), и защелки (6), (фиг. 3), которая находится внутри цилиндрического корпуса втулки. Цилиндрический корпус содержит посадочную часть для установки в отверстие рулона (16), которая может быть и в виде ребер (12) и также цилиндрический корпус имеет внутреннюю поверхность (17). Внутренняя поверхность цилиндрического корпуса втулки (17) имеет две группы выступов (14, 15), причем первая группа (14) служит для фиксации защелки в транспортировочном положении, вторая группа (15) служит для фиксации защелки в рабочем положении. Защелка (6), (фиг. 3) состоит из п-образной пластины, имеющей с одной стороны ось (8), служащую для базирования втулки в рулонном устройстве, а с другой стороны ручку (11). Ручка предназначена для установки и извлечения защелки из цилиндрического корпуса. Вертикальные боковые стороны (9) и горизонтальная сторона (7) п-образной пластины выполнены с возможностью зацепления и фиксации (13, 10) защелки в корпусе (5). Наиболее оптимальным материалом для изготовления торцовой базирующей втулки является пластик.

Устройство работает следующим образом. У пользователя имеется рулон (фиг. 1). Для того чтобы установить данный рулонный материал в держатель, необходимо подготовить непосредственно сам рулон к рабочему состоянию, т.е. приведение из транспортировочного состояния в рабочее, поскольку при перевозке и хранении, изделия находятся именно в транспортировочном состоянии. Данная операция очень проста и не требует специальных навыков. Сменный рулон (фиг. 1) состоит из рулона бумаги, с торцов которого установлены с натягом во внутреннее отверстие рулона торцовые базирующие втулки (а), поскольку втулка может быть и одна, и устанавливается она только лишь с одного конца рулона. Втулка содержит в себе защелку по умолчанию, находящуюся в транспортном положении, скрытом внутри втулки. Пользователь вытаскивает защелку из втулки пальцами за специальную ручку, переворачивает на 180 градусов и устанавливает обратно внутрь втулки. Такая операция производится для обоих торцов рулона, либо для одного торца, в случае присутствия только одной втулки. На (фиг. 5) показана графическая инструкция для приведения рулона из транспортного положения в рабочее положение, подготовленное для установки. Находясь в транспортировочном положении, защелка прячется внутри втулки, не выступая за габариты рулона, в рабочем положении ось выступает из торца рулона и служит базой для установки в устройстве крепления

рулонов. После подготовительной операции сменный рулон имеет с торцов выступающие базирующие оси. Далее рулон устанавливается в устройство. Операция с установкой нового рулона повторяется.

Формула полезной модели

1. Торцовая базирующая втулка, состоящая из цилиндрического корпуса втулки, содержащего посадочную часть и внутреннюю поверхность, и защелки, состоящей из п-образной пластины, имеющей с одной стороны ось, служащую для базирования втулки в рулонном устройстве, а с другой стороны ручку, предназначенную для установки и извлечения защелки из цилиндрического корпуса, причем внутренняя поверхность цилиндрического корпуса втулки имеет две группы выступов для фиксации защелки в корпусе при транспортировочном и рабочем положении, причем вертикальные боковые стороны и горизонтальная сторона п-образной пластины защелки выполнены с возможностью зацепления и фиксации защелки в корпусе.

2. Торцовая базирующая втулка по п. 1, отличающаяся тем, что посадочная часть корпуса втулки выполнена с наличием ребер.

3. Торцовая базирующая втулка по п. 1, отличающаяся тем, что втулка выполнена из пластика.

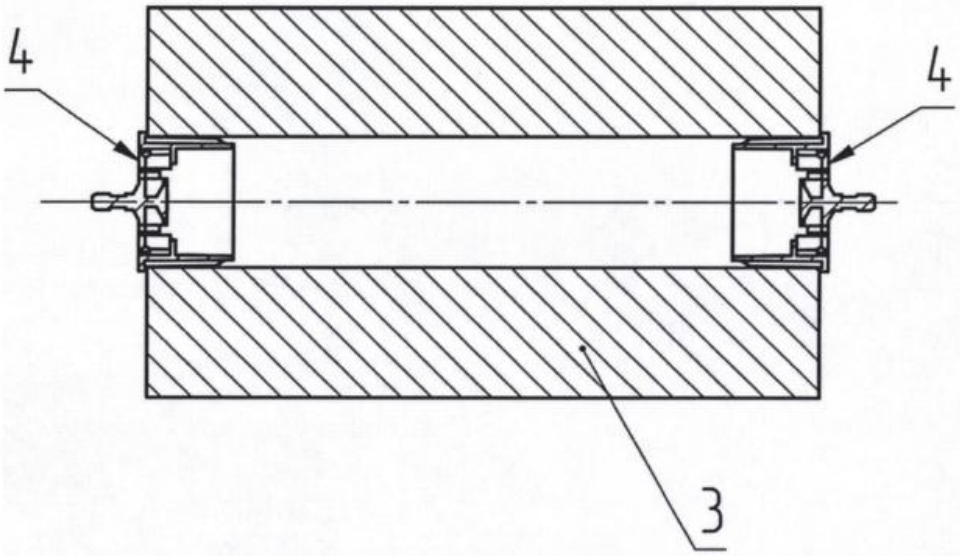

Общий вид применения
торцовой базирующей втулки

Фиг. 1

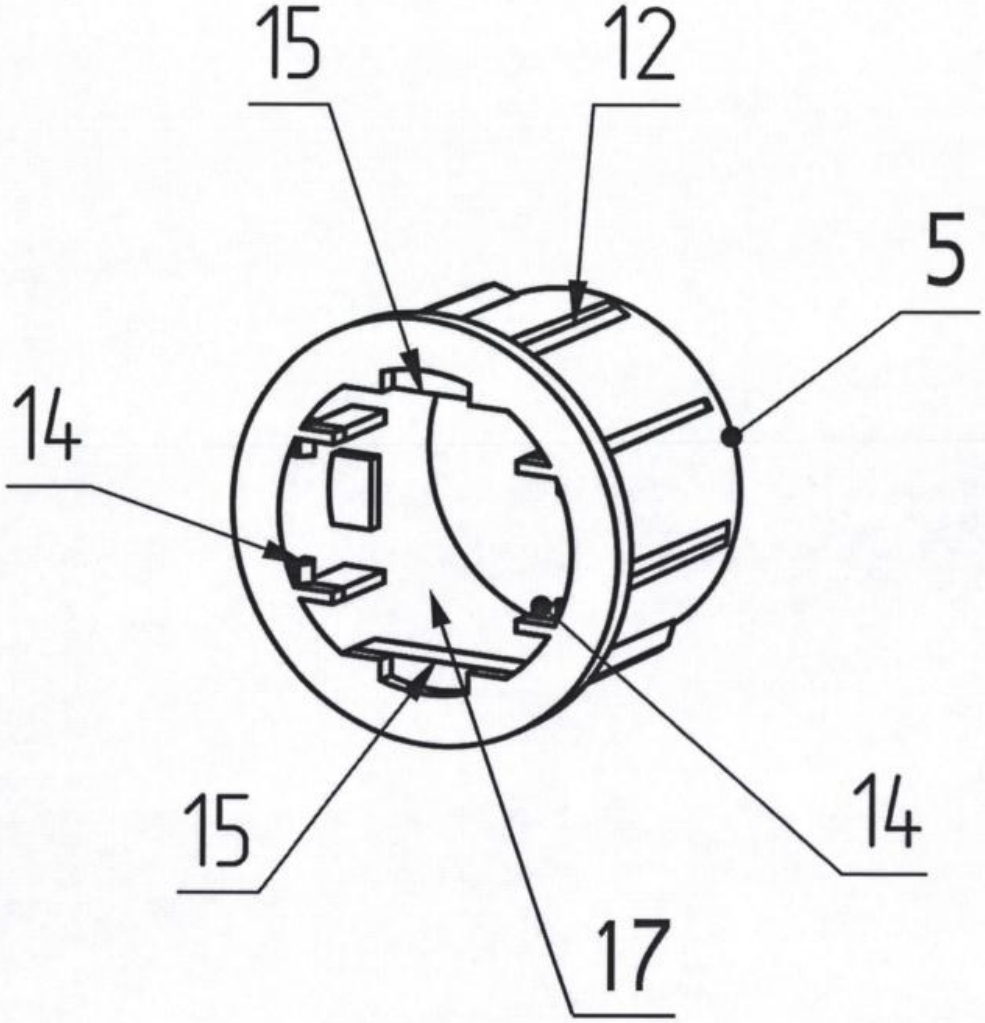

Корпус торцовой базирующей втулки

Фиг. 2

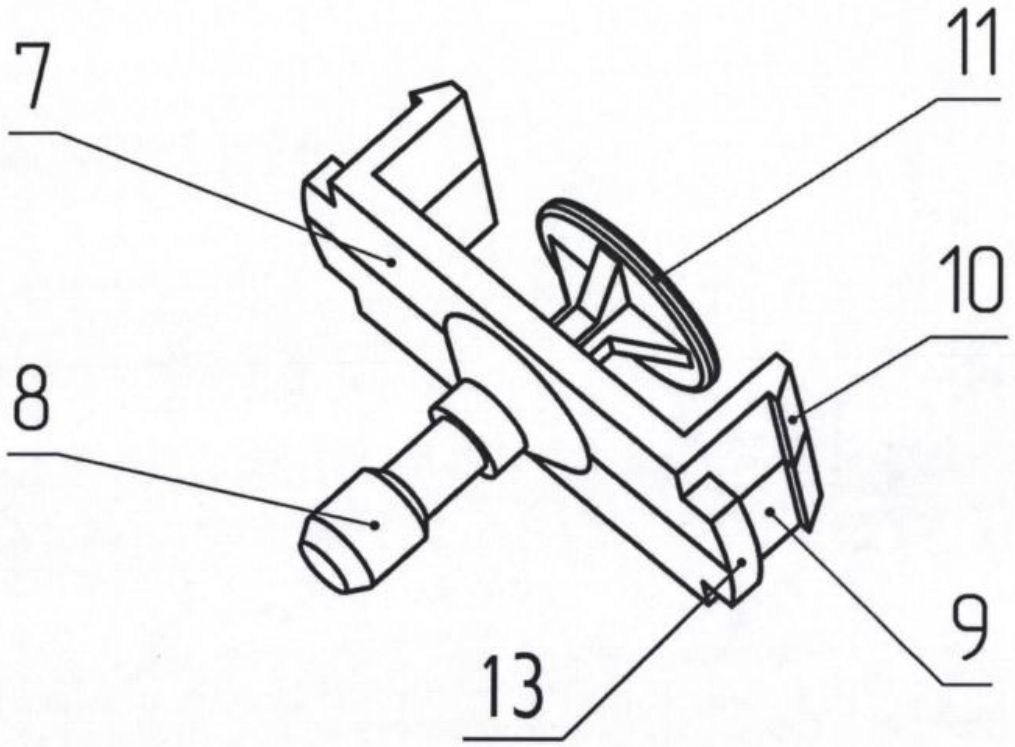

Защелка торцовой базирующей втулки

Фиг. 3

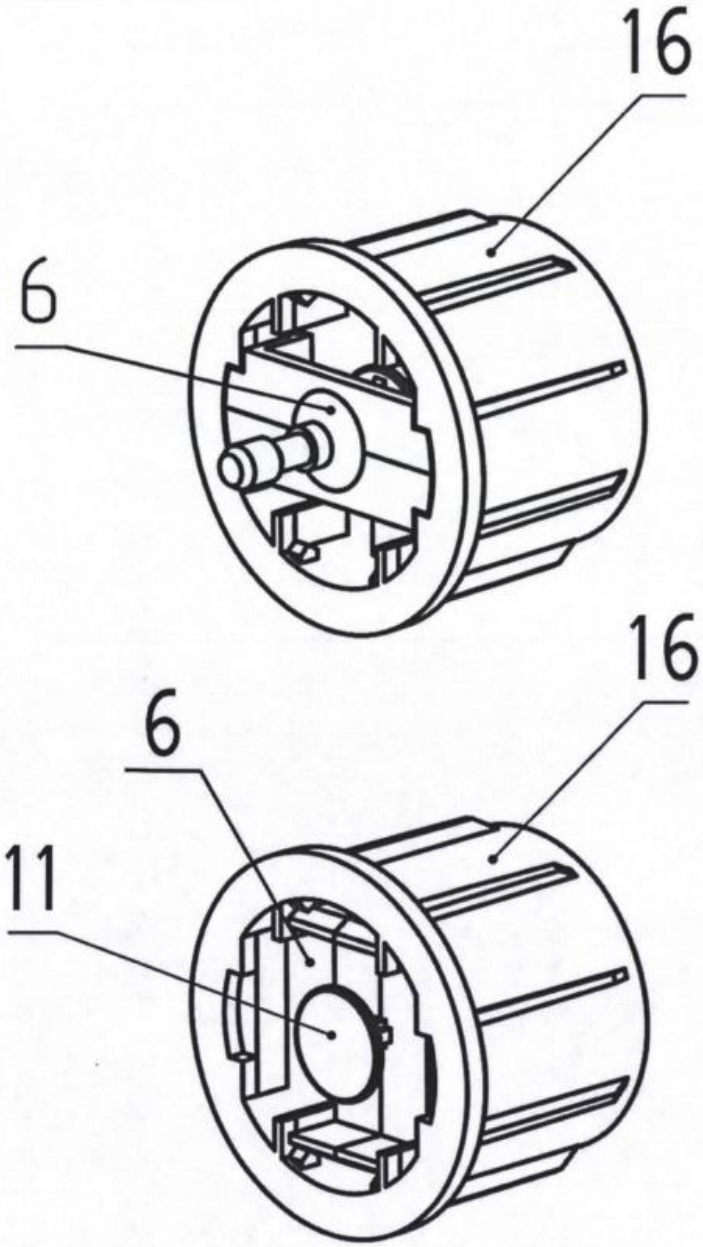

Торцовая базирующая втулка в положении «Рабочее»,
в положении «Транспортировочное»

Фиг. 4

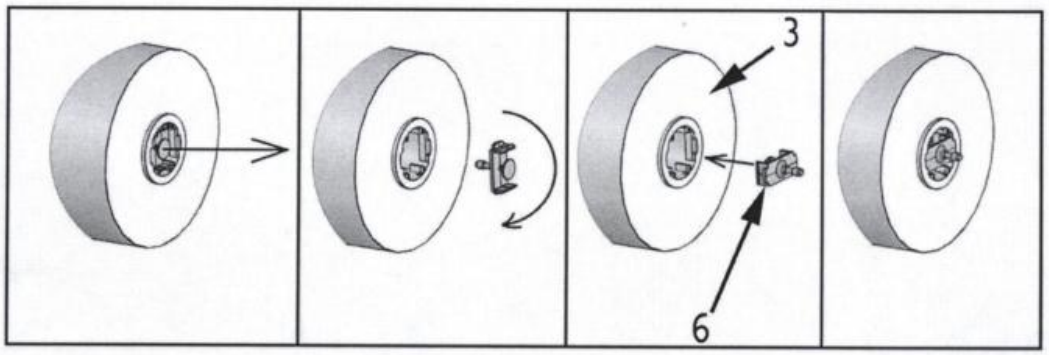

Поэтапное отображение действий при установке втулки

Фиг. 5